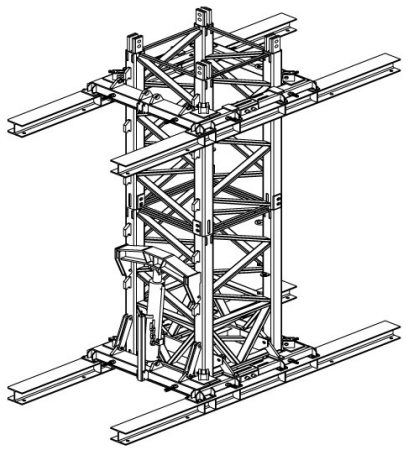

SISTEMA TREPADO A1-A5

ALQUILAR

1 día	**No disponible**
7 días	**No disponible**
14 días	**No disponible**
28 días	**USD 1.832,13 (+ iva)**

COMPRAR

USD 43.971,20 (+ iva)

PRODUCTO	CÓDIGO	TIPO DE TRAMO	PESO (KG)	VENTA (+ IVA)	ALQUILER 28 DÍAS (+ IVA)
Sistema Trepado A1-A5	**099848**	**A1 - A5**	**6120**	**USD 43.971,20**	**USD 1.832,13**
Sistema Trepado B1	099849	**B1**	**6500**	USD 77.098,47	USD 3.833,60

Las facturas serán emitidas en moneda extranjera. La cancelación de las mismas en una moneda distinta a la consignada deberá efectuarse considerando la paridad vigente, tipo vendedor billete del Banco de la Nación Argentina, al día de la efectiva disponibilidad del pago. Leiten SRL se reserva el derecho a modificar los precios publicados sin previo aviso.