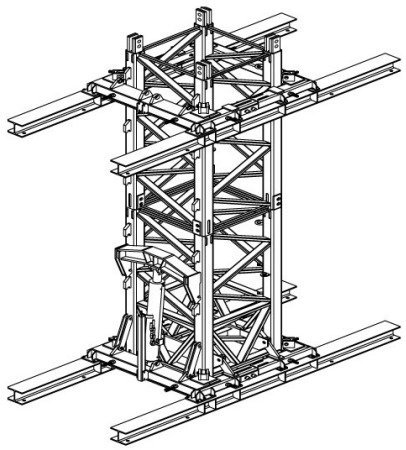

SISTEMA TREPADO B1

ALQUILAR

1 día	**No disponible**
7 días	**No disponible**
14 días	**No disponible**
28 días	**USD 3.833,60 (+ iva)**

COMPRAR

USD 77.098,47 (+ iva)

PRODUCTO	CÓDIGO	TIPO DE TRAMO	PESO (KG)	VENTA (+ IVA)	ALQUILER 28 DÍAS (+ IVA)
Sistema Trepado B1	**099849**	**B1**	**6500**	**USD 77.098,47**	**USD 3.833,60**
Sistema Trepado A1-A5	099848	**A1 - A5**	**6120**	USD 43.971,20	USD 1.832,13

Las facturas serán emitidas en moneda extranjera. La cancelación de las mismas en una moneda distinta a la consignada deberá efectuarse considerando la paridad vigente, tipo vendedor billete del Banco de la Nación Argentina, al día de la efectiva disponibilidad del pago. Leiten SRL se reserva el derecho a modificar los precios publicados sin previo aviso.